THIS DRAWING IS UNPUBLISHED
VERTRAULICH UNVEROEFFENTLICHTE ZEICHNUNG
© COPYRIGHT 2006 BY -
RELEASED FOR PUBLICATION APR 2006
FREI FUER VEROEFFENTLICHUNG
ALL RIGHTS RESERVED.
ALLE RECHTE VORBEHALTEN.

MATED WITH
PASSEND ZU
SEE NOTES

1-1418480-1 AS SHOWN
1-1418480-1 wie gezeigt

PROJEKT NR.: EGATN05327

REVISIONS
ABENDERUNGEN

P	LTR	DESCRIPTION BESCHREIBUNG	DATE	DWN	APVD
	J1	ECR-15-007756	15MAY2015	SK	Krauss

SLIDE IN LOCKED POSITION
Schieber in Verriegelungsposition

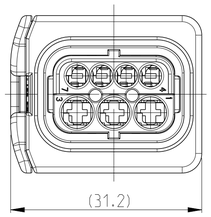

DELIVERY CONDITION:
Lieferzustand:

SECONDARY LOCKING AND SLIDE
IN PRE-LOCKED POSITION
2. Kontaktsicherung und Schieber
in Vorraststellung

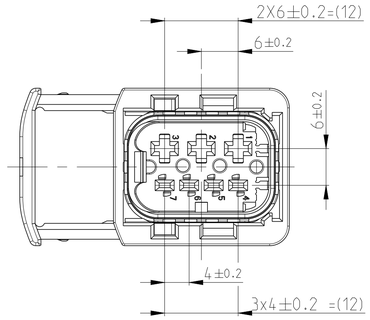

CODING A
Kodierung

PN 1-1418480-1

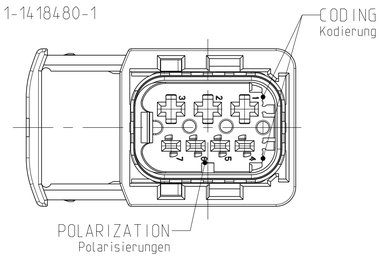

CODING B
Kodierung

PN 2-1418480-1

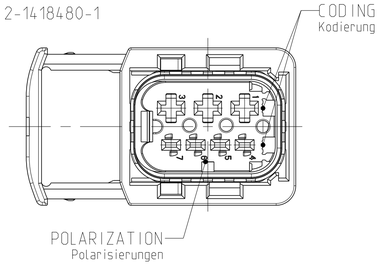

CODING C
Kodierung

PN 3-1418480-1

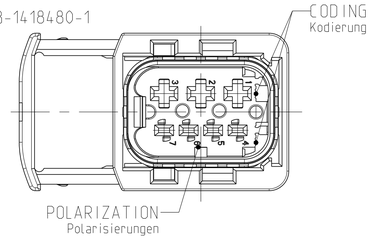

CODING D
Kodierung

PN 4-1418480-1

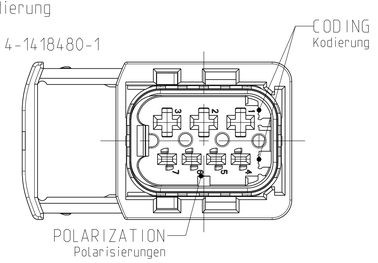

SECTION A-A
Schnitt

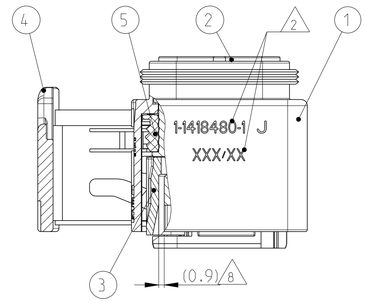

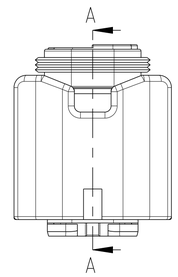

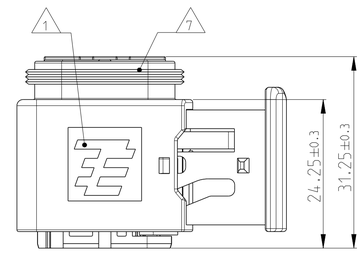

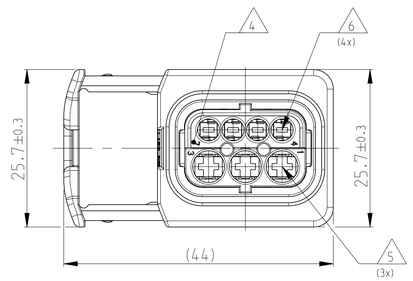

NOTES
Bemerkungen

1. TE LOGO
TE Logo

2. ASSY PN, PRODUCTION DATE (CALENDAR DAY/YEAR):
MARKING OPTIONAL AS LASER ENGRAVING OR
LASER WITH COLOR CHANGE
Assy PN, Produktionsdatum (Kalendertag/Jahr):
Beschriftung wahlweise als Lasergravur oder Laser mit Farbumschlag

3. BULK PACKAGING IN CORRUGATED BOX
Schuettgut im Versandkarton

4. CAVITY NUMBERING
Kammer Bezeichnung

5. CAVITIES MATED WITH AMP MCP 2.8
SEE PRODUCT GROUP DRAWING
TE NO: 1355036
MAX. WIRE SIZE: 2.5mm² FLR (AWG 12 TXL)

Kontaktkammern passend fuer AMP MCP 2.8
siehe Produktgruppenzeichnung
TE Nr: 1355036
max. Drahtgroessenbereich: 2.5mm² FLR (AWG 12 TXL)

6. CAVITIES MATED WITH AMP MCP 1.5k
SEE PRODUCT GROUP DRAWING
TE NO: 1241436
MAX. WIRE SIZE: 1.5mm² FLR (AWG 16 TXL)

Kontaktkammern passend fuer AMP MCP 1.5k
siehe Produktgruppenzeichnung
TE Nr: 1241436
max. Drahtgroessenbereich: 1.5mm² FLR (AWG 16 TXL)

7. SUITABLE COVERS SEE DRAWING: 1670057, 1670364
Passende Kappen siehe Zeichnung: 1670057, 1670364

8. SLIDING DISTANCE OF SECONDARY LOCKING
Verschiebeweg der 2. Kontaktsicherung

9. FITS TO TE INTERFACE DRAWING 114-18740-1
Passend zur Ausfuehrungsvorschrift 114-18740-1

10. SUITABLE COUNTERPART SEE DRAWING: 1670214, 1703648
passendes Gegenstueck siehe Zeichnung: 1670214, 1703648

11. MALFUNCTION CAUSED BY LACQUER IS NOT
COVERED BY TYCO ELECTRONICS WARRANTY.
Funktionsbeeintraechtigung durch Lackieren liegt nicht im
Einfluss und Gewaehrleistungsumfang von Tyco Electronics.

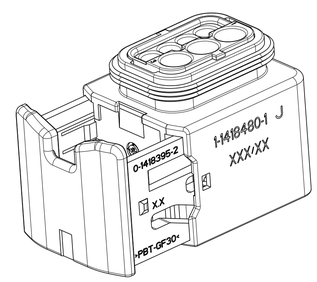

ITEM NO	DESCRIPTION Beschreibung	COLOUR Farbe	MATERIAL
1	RECEPTACLE HOUSING Buchsengehaeuse	BLACK schwarz	PBT-GF30 / V-0
2 (J)	7POS. CAVITY BLOCK, CODE. "A" 7pol. Kammerblock, Kodierung. "A"	BLACK Schwarz	PBT-GF30 / V-0
2 (J)	7POS. CAVITY BLOCK, CODE. "B" 7pol. Kammerblock, Kodierung. "B"	GREY grau	PBT-GF30 / V-0
2 (J)	7POS. CAVITY BLOCK, CODE. "C" 7pol. Kammerblock, Kodierung. "C"	GREEN gruen	PBT-GF30 / V-0
2 (J)	7POS. CAVITY BLOCK, CODE. "D" 7pol. Kammerblock, Kodierung. "D"	BLUE blau	PBT-GF30 / V-0
3	SECONDARY LOCKING DEVICE Zweite Kontaktsicherung	YELLOW gelb	PBT-GF30 / V-0
4 (H)	U-SLIDE U-Schieber	YELLOW gelb	PBT-GF30 / V-0
5 (J)	SEAL Dichtung	WHITE weiss	MVQ

TE ORDER-NO. TE Bestell-Nr.	REV.	NO.OF POS. Polzahl	CODE Kodierung	COLOR OF CAVITY BLOCK Farbe des Kammerblocks	QUANTITY Stueck							ITEM NO ASSY
4-1418480-1	J (J)	7	D	BLUE blau	1	-	-	-	1	1	1	4
3-1418480-1	J	7	C	GREEN gruen	1	-	-	1	-	1	1	3
2-1418480-1	J	7	B	GREY grau	1	-	1	-	-	1	1	2
1-1418480-1	J	7	A	BLACK schwarz	1	1	-	-	-	1	1	1

THIS DRAWING IS A CONTROLLED DOCUMENT.
DIESES ZEICHNUNGSDOKUMENT WIRD DURCH AMP INCORPORATED KONTROLLIERT.
ANDERUNGEN, DIE DEM TECHNISCHEN FORTSCHRITT DIENEN, SIND VORBEHALTEN.
DEN ZWECK UEBERSCHREITENDE VERWENDUNGEN ERFORDERN DIE AMP ANFRAGE.

DIMENSIONS: MASSE/ABMESSEN: mm
TOLERANCES UNLESS OTHERWISE SPECIFIED: ACC. TO DIN 16901
1 PLC ±
2 PLC ±
3 PLC ±
4 PLC ±
ANGLES (W/ INDEX) ±2°
MATERIAL: SEE TABLE / siehe Tabelle
FINISH (OBERFLAECHE/FARBE): SEE TABLE / siehe Tabelle

DWN D. Bischoff 13APR2006
CHK J. Granzow 25APR2006
APVD Ch. Eberwein 28AUG2006
PRODUCT SPEC PRODUKTSPEZ. 108-94020
APPLICATION SPEC VERARBEITUNGSSPEZ. 114-18756
WEIGHT GEWICHT 18.2g

TE Connectivity

NAME: 7POS. AMP MCP 2.8/1.5K. REC HSG. ASSY
7pos. AMP MCP 2.8/1.5K. Buchsengehaeuse
HDSCS - GROUP C

SIZE A1 | CAGE CODE 00779 | DRAWING NO ZEICHNUNGS-NR. C-1418480 | RESTRICTED TO NUR FUER –

Customer Drawing /KUNDENZEICHNUNG | SCALE MASSSTAB 2:1 | SHEET BLATT 1 OF VON 1 | REV J1

Mouser Electronics

Authorized Distributor

Click to View Pricing, Inventory, Delivery & Lifecycle Information:

TE Connectivity:

1-1418480-1